ポータブルコンベヤ用簡易組立脚

ぱぱっと すたんど

PAPATTO STAND®

決めるのはX寸法のみ、
少しでも、打ち合わせの回数を減らしたくて。

構成している部材は、軽くてコンパクト、
少しでも、手軽に取り扱ってもらいたくて。

構成している部材は、レディメイド、
少しでも、納期を短くしたくて。

構成している部材は、溶融亜鉛メッキ、
少しでも、長く使ってもらいたくて。

少しでも、を集めて。

業界初

意匠登録
登録第6455697号

KYC

設置幅　３種類

ベルト幅　350㎜～450㎜用　ベルト幅　500㎜～600㎜用　ベルト幅　750㎜～900㎜用

850　**1050**　**1400**

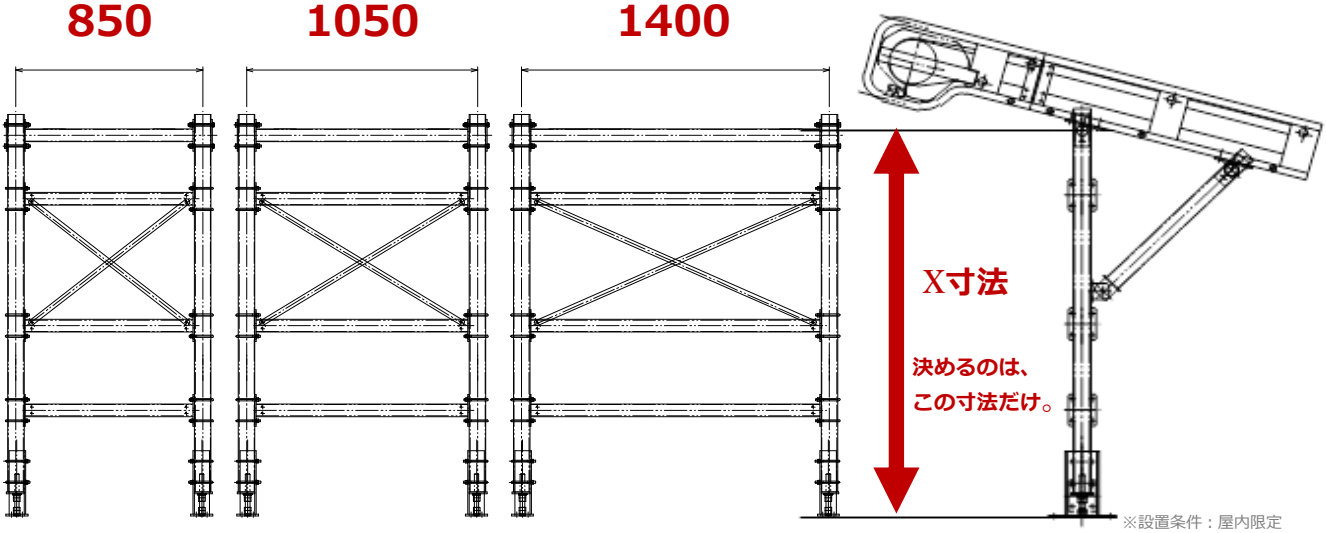

※設置条件：屋内限定
※最大高さ：3200㎜

使用部材12種類

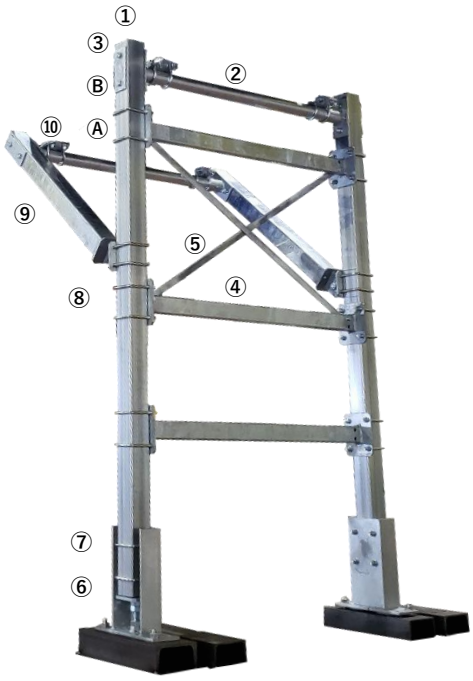

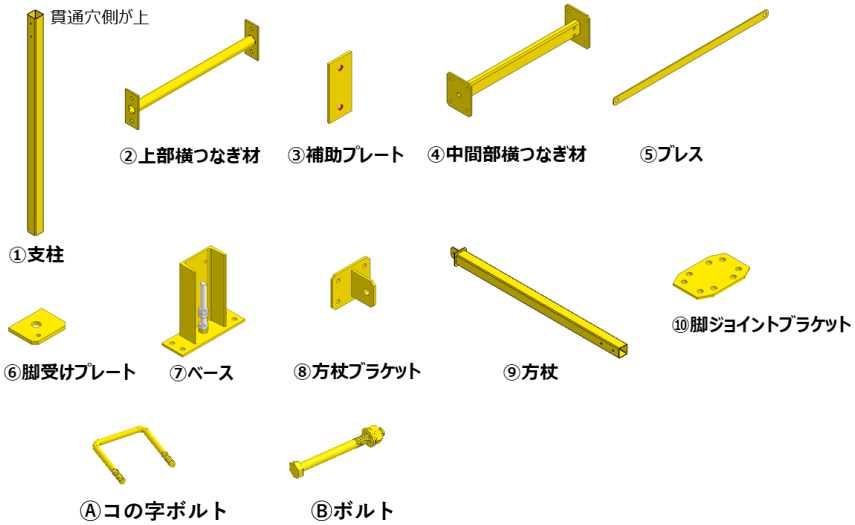

販売元

製造元

KYC
光洋機械産業株式会社
〒541-0054　大阪市中央区南本町2-3-12
TEL　06 6268 3190

記載されている仕様や外観は、予告なく変更することがございます。
予めご了承ください。

2021.10